1160
Hoftrac

1160 Technische Daten

Motordaten (Standard)	
Motorhersteller	Perkins
Motortyp	403 J-11
Zylinder	3
Motorleistung (max.)	18.4 (25) kW (PS)
bei max. Drehzahl	2800 U/min
Hubraum	1131 cm³
Kühlmitteltyp	Wasser
Abgasnormstufe	V
Abgasnachbehandlung	-
Elektrische Anlage	

Betriebsspannung	12 V
Lichtmaschine	40 (65) A
Gewichte	
Betriebsgewicht (Standard)	1910-2250* kg
Kipplast mit Schaufel - Maschine gerade	1074-1437* kg
Kipplast mit Schaufel - Maschine geknickt	815-1206* kg
Kipplast mit Palettengabel - Maschine gerade	829-970* kg
Kipplast mit Palettengabel - Maschine geknickt	631-866* kg
Fahrzeugdaten	
Achse (optional)	K80 (T80, T94)
Fahrerstand (optional)	FSD (eps)
Fahrgeschwindigkeit (optional)	0 - 13 (20, 30) km/h
Fahrstufen (optional)	1 (2)
Kraftstofftankinhalt	20 l
Hydrauliköltankinhalt	20 l
Hydraulikanlage	
Fahrhydraulik - Arbeitsdruck	305 (450) bar
Arbeitshydraulik - Fördermenge (optional)	30,8 (36,4-70) l/min
Arbeitshydraulik - Arbeitsdruck	225 bar
Antrieb	
Antriebsart	hydrostatisch
Fahrantrieb (optional)	Ölmotor (Gelenkwelle)
Lärmkennwerte	
Gemittelter Schallleistungspegel LwA	98,8 dB(A)
Garantierter Schallleistungspegel LwA	101 dB(A)
Angegebener Schalldruckpegel LpA	85 dB(A)

* Mit optionaler Ausstattung (z.B. Kabine, Achse, Bereifung, Ballastgewicht, Gussheckgewicht usw.)

Kipplastberechnung nach ISO 14397

FSD = Fahrerschutzdach

eps = Easy Protection System (klappbares Fahrerschutzdach)

Vibrationen (gewichteter Effektivwert)

Hand-Arm-Vibrationen: Die Hand-Arm-Vibrationen betragen nicht mehr als 2,5 m / s²
Ganzkörpervibrationen: Diese Maschine ist mit einem Fahrersitz ausgerüstet der die Anforderung von EN ISO 7096:2000 erfüllt.

Bei bestimmungsgemäßer Verwendung des Laders variieren die Ganzkörpervibrationen von unter 0,5 m / s² bis zu einem kurzfristigen Maximalwert.

Es wird empfohlen, bei der Berechnung der Vibrationswerte nach ISO/TR 25398:2006, die in der Tabelle angegebenen Werte

zu verwenden. Dabei sind die tatsächlichen Einsatzbedingungen zu berücksichtigen.

Teleskoplader sind wie Radlader nach Betriebsgewicht einzuordnen.

Laderart	Typische Betriebsbedingung	Mittelwert			Standardabweichung (s)		
		$1{,}4*a_{w,eqx}$ [m/s²]	$1{,}4*a_{w,eqy}$ [m/s²]	$a_{w,eqz}$ [m/s²]	$1{,}4*s_x$ [m/s²]	$1{,}4*s_y$ [m/s²]	s_z [m/s²]
Kompakt-Radlader (Betriebsgewicht < 4500kg)	Load & carry (Lade- und Transportarbeiten)	0,94	0,86	0,65	0,27	0,29	0,13
Radlader (Betriebsgewicht > 4500kg)	Load & carry (Lade- und Transportarbeiten)	0,84	0,81	0,52	0,23	0,2	0,14
	Einsatz in der Gewinnung (raue Einsatzbedingungen)	1,27	0,97	0,81	0,47	0,31	0,47
	Überführungsfahrt	0,76	0,91	0,49	0,33	0,35	0,17
	V-Betrieb	0,99	0,84	0,54	0,29	0,32	0,14

1160
Hoftrac

1160 Abmessungen

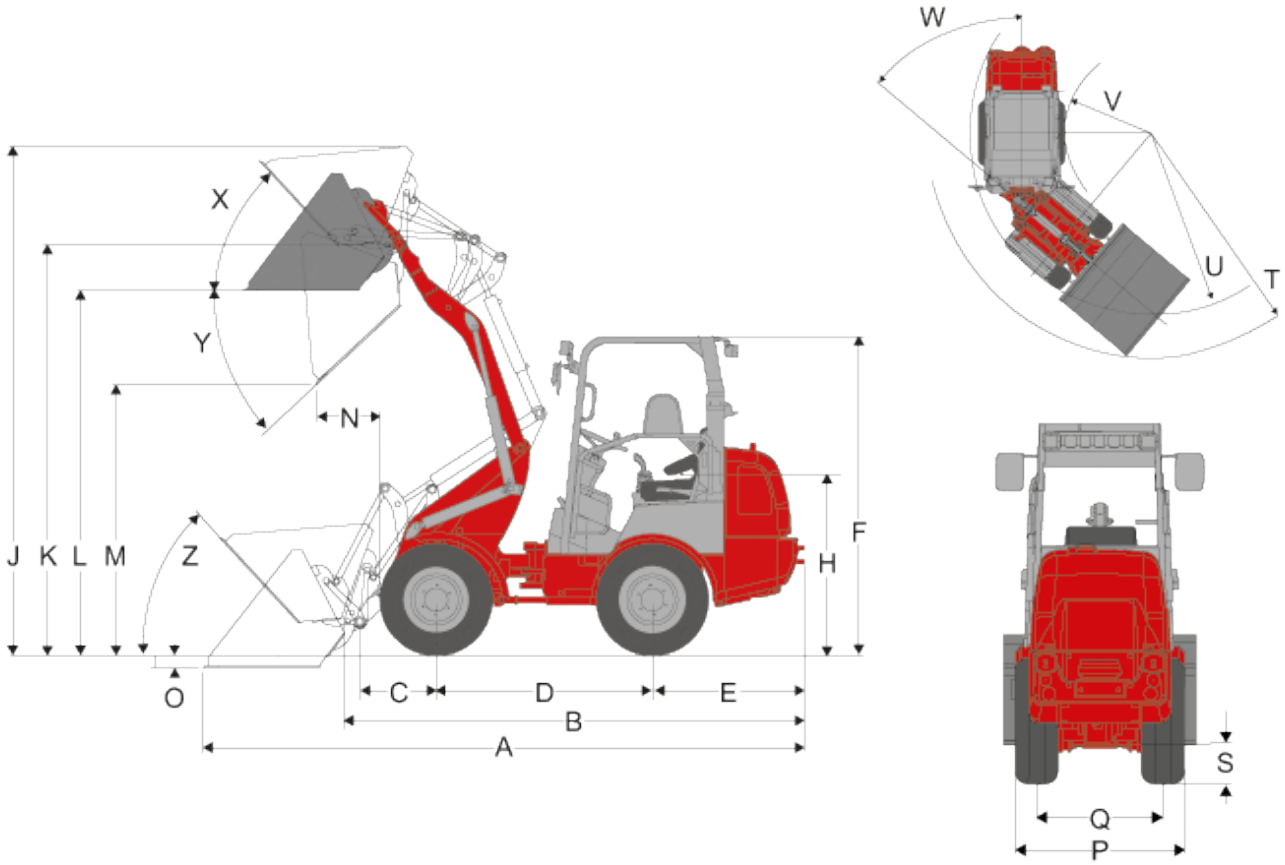

		1160 (FSD)	1160 (Kabine)
A	Gesamtlänge	3.983 mm	3.983 mm
B	Gesamtlänge (ohne Schaufel)	3.005 mm	3.005 mm
C	Schaufeldrehpunkt (bis Achsmitte)	508 mm	508 mm
D	Radstand	1.468 mm	1.468 mm
E	Hecküberhang	917 mm	917 mm
F	Höhe mit Fahrerschutzdach fest	2.237 mm	
	Höhe mit Fahrerschutzdach klappbar (eps)	2.341 mm	
	Höhe mit Fahrerschutzdach klappbar, umgeklappt (eps)	1.928 mm	
	Höhe mit Kabine		2.302 mm
H	Sitzhöhe	1.273 mm	980 mm
J	Gesamtarbeitshöhe	3.423 mm	3.423 mm
K	Schaufeldrehpunkt (max. Hubhöhe)	2.740 mm	2.740 mm
L	Überladehöhe	2.421 mm	2.421 mm
M	Ausschütthöhe	1.799 mm	1.799 mm
N	Reichweite (bei M)	498 mm	498 mm
O	Schürftiefe	97 mm	97 mm

P	Gesamtbreite	1.044 mm	1.044 mm
Q	Spurbreite	780 mm	780 mm
S	Bodenfreiheit	255 mm	255 mm
T	Radius (max. außen)	2.592 mm	2.831 mm
U	Radius (am Außenrand)	2.138 mm	2.415 mm
V	Innenradius	1.017 mm	1.311 mm
W	Knickwinkel	50 °	43 °
X	Rückrollwinkel (bei max. Hubhöhe)	50 °	50 °
Y	Auskippwinkel (max.)	40 °	40 °
Z	Rückrollwinkel (am Boden)	49 °	49 °

alle Werte mit Standardschaufel und Standardbereifung
eps (Easy Protection System) = klappbares Fahrerschutzdach

1160
Hoftrac

1160 Serienausstattung

Motor

- Perkins 403 J-11 (18,4kW / 25 PS), Stage V

Antrieb

- Kompaktachse K80
- Fahrautomatik über Ölmotore an den Achsen, Fahrtrichtung wählbar über Joystick
- Betriebsbremse: Hydrostatischer Fahrantrieb auf alle 4 Räder wirkend (verschleißfrei)
- Zentrale Betriebs- und Feststellbremse im Antriebsstrang auf alle 4 Räder wirkend
- Bereifung 10.0 / 75 - 15.3 AS ET10

Lenkung

- Hydraulische Knick- Pendellenkung, 12° Pendelwinkel

Hydraulik

- 3. Steuerkreis vorn DN10
- Hydraulikölkühler
- Arretierung für Steuerventil
- Schwimmstellung für Hub- und Kippzylinder

Fahrerstand

- Fahrerschutzdach mit Rückhaltesystem ROPS/FOPS geprüft, Fahrerstand seitlich kippbar
- Komfortsitz mit Sicherheitsgurt voll gefedert, Gewichts-, Rücken- und Längsverstellung, 60mm Federweg
- Joystick mit Fahrtrichtungsschalter

Sonstiges

- Arbeitsscheinwerfer (2 vorn, 1 hinten)
- Betriebsstundenzähler
- Batterietrennschalter
- Kraftstoffanzeige
- mechanisches Schnellwechselsystem für Anbauwerkzeuge

1160
Hoftrac

1160 Optionen

Motor

- Motorvorwärmung

Fahrerstand

- Armlehne rechts
- eps (Easy Protection System) - klappbares Fahrerschutzdach
- Kabine
- Verstellbare Lenksäule
- Luftgefederter Komfortsitz

Beleuchtung

- Arbeitsscheinwerfer an Ladeschwinge
- Beleuchtung nach StVZO
- Rundumkennleuchte

Achsen / Antrieb

- T80 inkl. Verteilergetriebe und Gelenkwelle
- T94 inkl. Verteilergetriebe und Gelenkwelle (Hochdruckfahrantrieb)
- 100% Differentialsperre (nur bei Achse T80 und T94)
- Spurverbreiterung (30mm)
- Geschwindigkeitserhöhung auf 30 km/h

Hydraulik

- Druckloser Rücklauf (vorn)
- 3. Steuerkreis vorn DN12
- 3. Steuerkreis komfort
- 4. Steuerkreis komfort
- High Flow einfachwirkend (65 l/min)
- Steckkupplung Faster (Maschinen- oder Anbauwerkzeugeseitig)
- Raste für Steuerhebel (einfach / doppelt)
- Hydraulikanschluss hinten (einfach- oder doppeltwirkend)

Elektroanschlüsse

- Steckdose vorn, 3 oder 7-polig (einfache oder doppelte Funktion)
- Steckdose Heckanbauwerkzeuge, 7-polig

Sonstiges

- Hohe Hubhöhe
- Hydraulisches Schnellwechselsystem für Anbauwerkzeuge
- Ballastgewicht (Bodenplatte)
- Gussheckgewicht
- Rückfahrwarneinrichtung
- Senkbremsventil
- Kombitasche mit Warndreieck und Verbandkasten
- Schaufelstandanzeige
- Selbstbergekupplung
- Werkzeugbox
- TÜ Gutachten

- Zentralschmieranlage
- Sonderlackierung

Hinweis: Bitte beachten Sie, dass das Produktangebot landesspezifisch variieren kann. Unter Umständen sind die hier dargestellten Inhalte / Produkte in Ihrem Land nicht erhältlich. Genauere Informationen zur Motorleistung entnehmen Sie bitte der Betriebsanleitung; die tatsächlich abgegebene Leistung kann aufgrund spezifischer Betriebskonditionen variieren. Änderungen und Irrtümer vorbehalten. Abbildungen ähnlich.
Copyright © 2021 Weidemann GmbH.